Vulcano
Brasero

Le barbecue original **Vulcano.**

Robustesse et qualité sont des valeurs primordiales à la conception des appareils Vulcano.
Le Brasero ne déroge pas à la règle. Les matériaux utilisés pour sa fabrication font de lui un **compagnon robuste** pour partager des grillades savoureuses au feu de bois ou au charbon.
Sa grille en acier inoxydable de **6 milimètres** d'épaisseur ainsi que sa **structure en acier et sa peinture haute température** testé au brouillard salin lui assurent une longue durée de vie.
Petit plus, sa large tablette de rangement permet de stocker le bois pour l'avoir à portée de main, prêt pour une flambée.

Conception Française

FABRIQUÉ EN MADE IN EUROPE

Caractéristiques

- Structure extérieure en acier de 4 mm.
- Châssis en acier, peinture haute température.
- Roulettes pour un déplacement facile.
- Tablette de stockage du combustible.
- Hauteur de grille réglable sur 4 niveaux.
- Grille en acier inoxydable 304L de 6 mm d'épaisseur.

Dimensions

- Dimensions de la grille : 53 x 42 cm

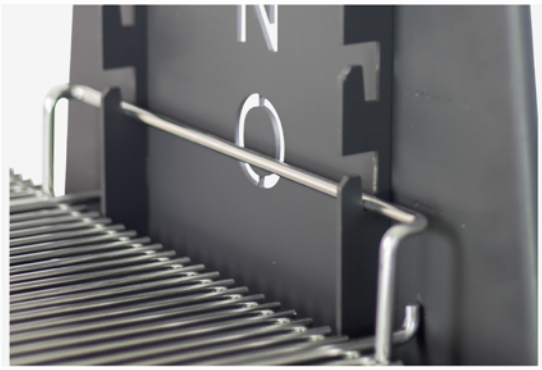

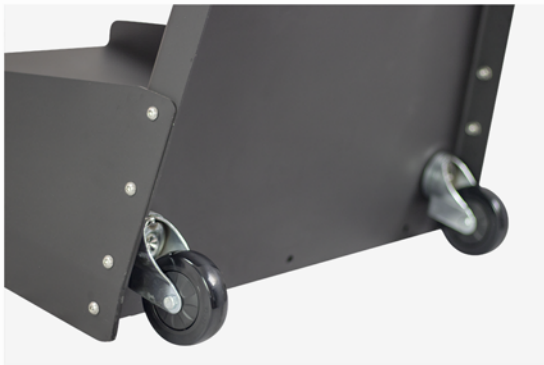

Caractéristiques techniques

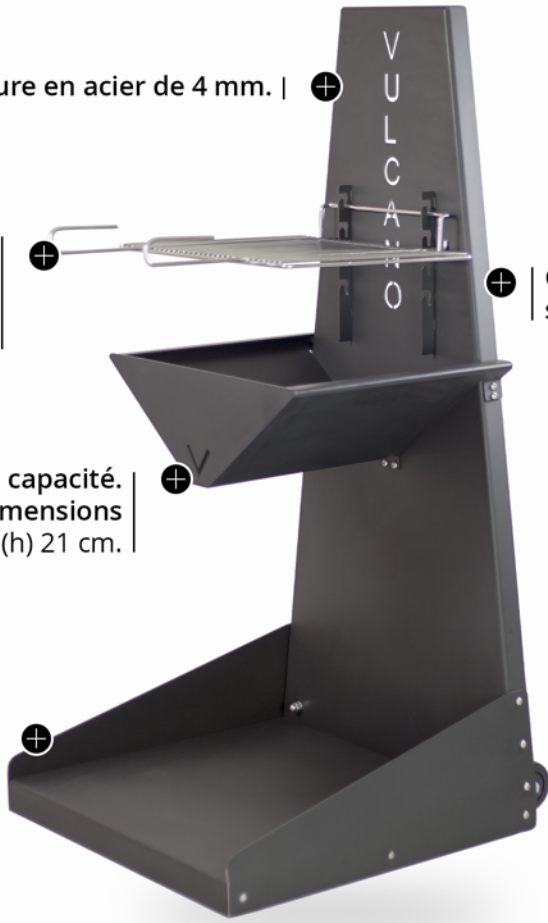

Structure extérieure en acier de 4 mm.

Grille de cuisson en acier inoxydable 304L de 6 mm d'épaisseur. Dimensions de 53 x 42 cm.

Grille réglable en hauteur sur 4 niveaux.

Foyer de grande capacité. Dimensions (L) 45 x (l) 55 x (h) 21 cm.

Tablette de stockage du combustible.

Roulettes pour un déplacement facile.

Les accessoires Vulcano :

(non fournis)

La housse de protection
Aérateur pour faire circuler l'air.
Cordon de serrage.
Imperméable et traitée anti-uv.

Brosse en laiton
avec grattoir en inox.
Manche 70cm.

Dimensions

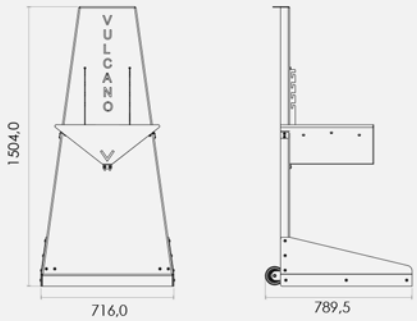

Informations Logistiques

Un colis :
(L) 1525 x (l) 740 x (h) 257 mm

Poids : 92 kg

Photos non contractuelles